MARTYJOY

La carrozzina elettronica che permette la mobilità su strada ed il superamento di ogni tipo di ostacolo.

The electronic wheelchair that allows mobility on the road and to overcome any obstacle.

MARTYJOY

Carrozzina elettrica montascale
Electric wheelchair stair lift

Marty Joy combina le funzionalità della carrozina elettronica con montascale a ruote di nuova generazione e seggiolone polifunzionale regolabile elettronicamente. **Un unico prodotto per soddisfare le esigenze di mobilita senza limiti.**

Marty Joy is a stair climbing system and an electric tilting wheelchair perfectly mixed together. ***Only one product to satisfy every need of people with mobility impairments***

Riferimento codici nomenclatore tariffario.
(codes only for the Italian market)
18.30.12.006 Montascale a ruote
12.21.27.009 Carrozzina elettrica per uso esterno
18.09.18.12 Seggiolone polifunzionale
18.09.18.205 Poggiatesta o poggianuca regolabile in altezza, profondità, inclinazione e con possibilità di traslazione laterale
18.09.18.220 Pedana divisa multifunzionale (x2)
12.24.03.160 Schienale e poggia gambe a regolazione elettrica

Sicuro.
Un sistema di sicurezza di doppio appoggio permette agevolmente il superamento di ogni tipo di scala.
Safe.
A security system of double supports of the wheels easily allows to go up and down each kind of stairs.

Timone
regolabile in altezza
Handlebar
adjustable in height

Joystick
regolabile in profondità
ed abbattibile lateralmente.
Joystick
depth-adjustable
and side folding.

Maniglione blocco/sblocco motoruote,
sistema ruotine antiribaltamento, attivazione e
disattivazione ruotine per riconoscimento scalino
Handle lock / unlock wheel motorcycle,
anti-tip wheels system, enabling
and disabling wheels for recognition step

Basculamento seduta da 0 a 26°
Tilting seat from 0 to 26 °

Inclinazione poggiagambe da 0 a 80 °
Legrest inclination from 0 to 80 °

Inclinazione dello schienale da 90 a 120°
Backrest inclination from 90 to 120 °

MARTYJOY

Carrozzina elettrica montascale
Electric wheelchair stair lift

Luci di posizione e frecce direzionali
Lights and directional indicators

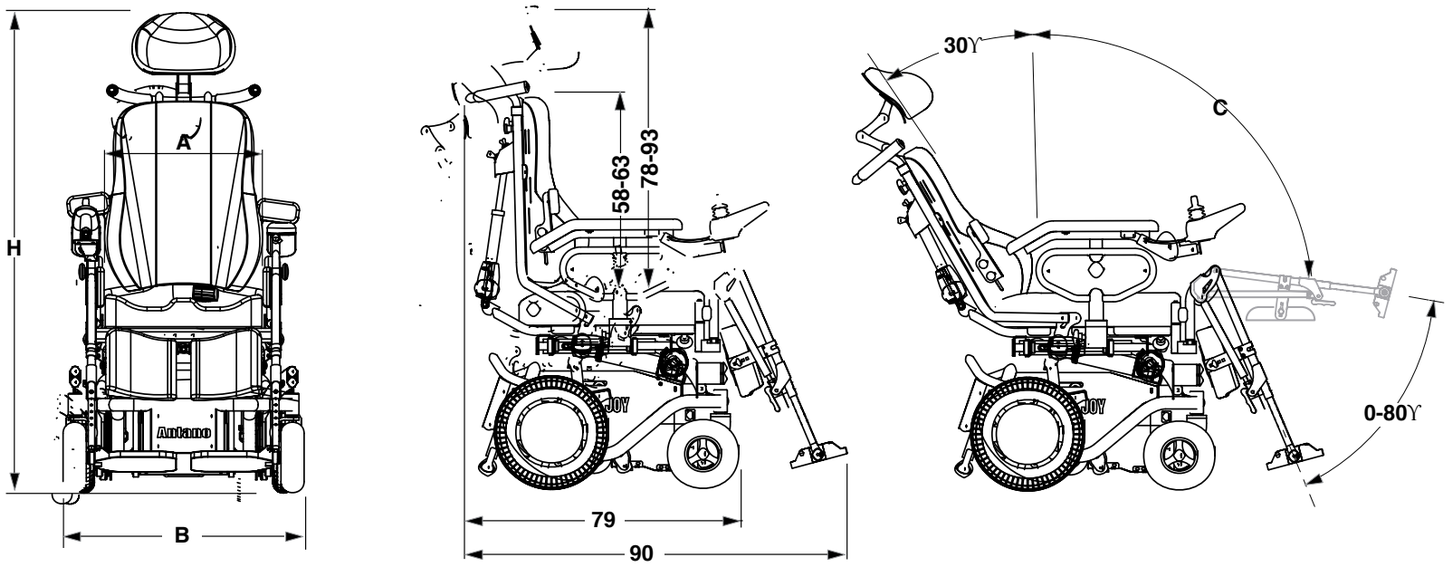

MARTYJOY

Dati Tecnici - *Technical details*	**MARTY JOY 40**	**MARTY JOY 45**
Larghezza seduta - *Seath width*	40 cm	45 cm
Larghezza totale - *Total width*	67 cm	67 cm
Inclinazione schienale - *Back inclination*	90 - 120 cm	90 - 120 cm
Basculamento seduta - *Seat inclination*	0 - 24°	0 - 24°
Profondità seduta - *Seat depth*	40 - 50 cm	40 - 50 cm
Altezza totale - *Total heigth*	125 - 140 cm	
Diametro ruote posteriori - *Diameter rear wheels*	32 cm	32 cm
Diametro ruote anteriori - *Diameter front wheels*	20 cm	20 cm
Altezza bracciolo dalla seduta - *Armrest heigth from seat*	20 - 26 cm	20 - 26 cm
Peso ausilio - *Wheelchair weigth*	124 Kg	124 Kg
Peso con imballo - *Total weigth with packaging*	151Kg	151Kg
Portata massima - *Max load*	120 Kg	120 Kg
Profondità dello scalino - *Minimum stair depth*	24 cm	
Altezza minima e massima della scalino - *Min. Max stair heigth*	13 - 20 cm	
Velocità di salita a vuoto (scalini/min. con batteria carica) *Go up speed without passenger (stair/min with charged battery)*	12 scalini/*stairs*	
Velocità di discesa a vuoto (scalini/min. con batteria carica) *Go down speed without passenger (stair/min with charged battery)*	10 scalini/*stairs*	
Batterie alimentazione - *Batteries power*	12V 27A/h	
Tensione di alimentazione carica batterie (V/Hz) - *Battery charger supply voltges*	230 / 50-60	
Velocità di spostamento - *Speed*	7 Km/h	
Pendenza massima superabile - *Maximum slope of the floor*	20%	
Autonomia media della batteria (con persona di 70 kg circa) *Average time of the battery charge (person weighing 70 Kg)*	5 Ore/*Hours*	
Tempo medio di carica della batteria *Average charging time*	8 Ore/*Hours*	
Temperatura di stoccaggio con imballo (in ambiente asciutto) - *Storage temperature with packaging*	0° - 45°	
Campo di temperatura dell'ambiente di utilizzzo - *Temperature range in place of use*	-10° / 45°	
Dimensioni dell'imballo con pallett (AxBxH) - *Packaging dimension on pallett*	80x85x134 cm	

Le caratteristiche riportate sono da considerarsi puramente indicative e non vincolanti. ANTANO GROUP si riserva in qualsiasi momento di apportare qualsiasi modifica che riterrà opportuna ai fini di migliorare le prestazioni del prodotto descritto.

The listed technical features are purely indicative and not binding. Antano GROUP reserves the right at any time to make any appropriate changes in order to improve the performance of the product.